DECOUVREZ LE MONDE
DE LA FENETRE PVC

SCHÜCO
Partner

CLAROPLAST

CLAROPLAST

UNE ENTREPRISE FAMILIALE DEPUIS 1984

FABRIQUÉ EN FRANCE

CE

CLAROPLAST
F-10000 TROYES
08

EN 14351-1
Fenêtre destinée à des locaux d'habitation et commericaux

CSTB
le futur en construction
Mandaté par AFNOR Certification pour la marque NF

NF — Fenêtres PVC — CERTIFIÉ CSTB CERTIFIED — Alcotherm

CERTIFICAT

FENETRES PVC
A LA FRANCAISE, OSCILLO-BATTANTES ET A SOUFFLET

CLARISSIME – CLARLUX - CLARECO

Le CSTB atteste que les produits, mentionnés en annexe, sont conformes à des caractéristiques décrites dans le référentiel de certification NF220-EPS en vigueur, après évaluation selon les modalités de contrôle définies dans ce référentiel.

En vertu de la présente décision notifiée par le CSTB, AFNOR Certification et le CSTB accordent respectivement à :

La société **CLAROPLAST SAS**
5 RUE DU LABOURAT – ZI DES ECREVOLLES – BP 37
FR-10901 TROYES CEDEX 9
Usine de **FR-10901 TROYES CEDEX 9**

le droit d'usage de la marque NF FENETRES PVC et de la marque CERTIFIE CSTB CERTIFIED et ACOTHERM pour les produits objets de cette décision, pour toute sa durée de validité et dans les conditions prévues par les règles générales de la marque NF, les exigences générales de la marque CERTIFIE CSTB CERTIFIED, le règlement ACOTHERM et le référentiel mentionné ci-dessus.

Décision d'admission n° 4XXX-46-117 du date

Sauf retrait, suspension ou modification, ce certificat est valide.
Le certificat en vigueur peut être consulté à l'adresse suivante : http://www.cstb.fr/listes/NF220.pdf pour en vérifier sa validité.

CARACTÉRISTIQUES CERTIFIÉES

Fonctionnement — Durabilité — Air — Eau — Vent — Acoustique — Thermique

Conformité au DTA :
– Schüco Polymer Technologies KG, Schüco Corona CT 70

Classement A*E*V* certifié :
– A*4 E*7B V*A2

Performances minimales
Performances maximales pouvant être atteintes

Selon Règlement ACOTHERM en vigueur

Les produits bénéficient du présent certificat doivent comporter, en sortie d'usine, sur la **traverse haute du dormant** : les marquage, les références de marquage ainsi que les classements attribués, selon les modèles ci-dessous :

46-117 — CERTIFIE CSTB CERTIFIED — **A*4 E*7B V*A2**

ou

46-117 — CERTIFIE CSTB CERTIFIED — **A*4 E*7B V*A2** — **AC x Th y**

x et y selon tableaux ACOTHERM

Les produits certifiés doivent obligatoirement, en sortie d'usine, intégrer les profilés acoustique au dormant tels que pièces d'appui, allégeassurs, fourrures d'épaisseur.

Ce certificat comporte 11 pages.

Contact CSTB :

DIRECTION BAIES ET VITRAGES
Tél. : 01 64 68 84 45
E-mail : NF220@cstb.fr

cofrac — ACCREDITATION — LABORATOIRE — ORGANISME DE PRODUITS — ORGANISME DE SERVICES

CENTRE SCIENTIFIQUE ET TECHNIQUE DU BATIMENT
SIÈGE SOCIAL : 84 AVENUE JEAN JAURÈS | CHAMPS-SUR-MARNE | 77447 MARNE-LA-VALLÉE CEDEX 2
TÉL. (33) 01 64 68 82 82 | FAX. (33) 01 60 05 70 37 | www.cstb.fr
MARNE-LA-VALLÉE | PARIS | GRENOBLE | NANTES | SOPHIA-ANTIPOLIS

La fenêtre est devenue, ces dernières années, un produit clé dans la construction écologique avec des performances thermique et acoustique sans cesse améliorées.

Elle participe à l'embellissement de vos façades et devient un élément de décoration intérieure.

Forte de ses 34 ans d'expérience dans la fabrication de menuiseries PVC, CLAROPLAST est un fabricant reconnu dans ce secteur d'activité. Avec 10 000 m^2 couverts et équipée des outils les plus performants CLAROPLAST est en mesure de fabriquer une gamme complète de menuiseries avec une rigueur constante.

Choisir parmi les différentes gammes que vous propose ce catalogue, c'est :

- contribuer aux économies d'énergie,
- participer à l'écologie avec des matériaux recyclables,
- investir dans un matériau durable,
- pérenniser votre habitat.

SCHÜCO Partner : synergie & succès

Plus de **700** employés sur site

Environ **22000** palettes en stock

Rewindo

Recyclage des matières PVC
Fenêtres, volets et portes en fin de vie

vinyl plus

Label environnemental

1951

1951
Naissance de Schüco : Heinz Schürmann, un pionnier de la récente République fédérale, fonde Heinz Schürmann & Co. à Porta Westfalica.

1980

Acteur mondial avec un nouveau matériel : Schüco reconnaît rapidement le potentiel de la diversité de la matière plastique.

1984-1989
Schüco entre dans le secteur des solutions de systèmes pour les fenêtres en PVC.

1985
Le Carl Schnicks GmbH & Co. KG fait maintenant partie du groupe Schüco.

1990

1996 -1998 : A Weißenfels Schüco construit un des sites d'extrusion les plus modernes en Europe de profilés PVC.

2000

2006
Weißenfels devient le nouveau siège de la division PVC. En plus des produits et l'entrepôt central, tous les autres domaines s'installent dans le sud de la Saxe-Anhalt, tels que l'ingénierie, les ventes, les achats, le marketing, etc…

2010

2013
Sur 6300 m2, se construit à Weißenfels un nouveau hall de production avec 11 lignes de plaxage hautement automatisées pour le laminage de profilés PVC.

2015
Inauguration de la nouvelle construction Schüco Test & Training Center sur le site à Weißenfels.

01.01.2016
Toutes les activités du domaine du PVC sont regroupées sous le sein de Schüco Polymer Technologies KG nouvellement formé.

CLARISSIME

Descriptif spécifique **Clarissime** :

- Profil ouvrant **arrondi**,
- Parclose arrondie,
- Crémone oscillo-battant sur vantail de service + crémone sur vantail semi-fixe (facilité de manœuvre),
- Battement intégré extérieur,
- Poignée centrée + couvre joint intérieur,
- Ferrage symétrique (pivot + compas),
- Vitrage FE 4/20/4 Gaz Argon + Warm Edge

Ug = 1,1 W/m².K - Uw = 1,3 W/m².k - Sw = 0,38

Coloris disponibles :
Teinté masse = Blanc uniquement
Plaxé de base : Chêne doré - Chêne irlandais
Gris 7016. Autres films sur demande.

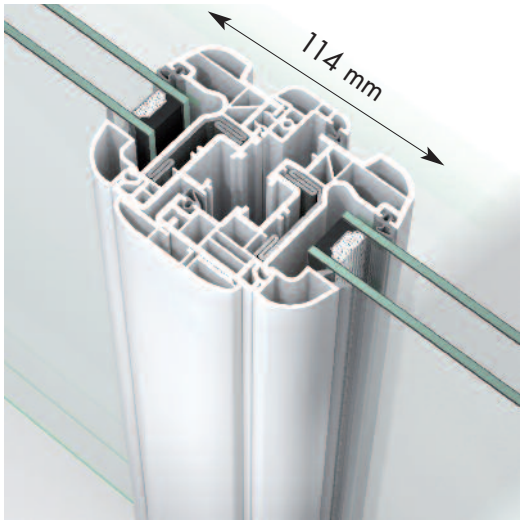

CLARLUX

Gamme de films Schüco
Avec plus de 190 couleurs unies et décors bois, notre gamme de films offre de nombreuses possibilités de conception pour vos fenêtres et portes. Les surfaces des profilés Schüco peuvent être présentées pour l'intérieur comme pour l'extérieur en plusieurs coloris. Ainsi, vous pouvez apporter une accentuation colorée qui soit adaptée à votre style autant à l'extérieur qu'à l'intérieur.

Descriptif spécifique **Clarlux** :

- Profil ouvrant **arrondi,**
- Parclose arrondie,
- Battement intégré extérieur,
- Poignée centrée + couvre joint intérieur,
- Ferrage symétrique (pivot + compas),
- Vitrage FE 4/16/4 Gaz Argon + Warm Edge

Ug = 1,1 W/m².K - Uw = 1,3 W/m².k - Sw = 0,38

Coloris disponibles :
Teinté masse = Blanc uniquement
Plaxé de base : Chêne doré - Chêne irlandais
Gris 7016. Autres films sur demande.

Poignée centrée intérieur

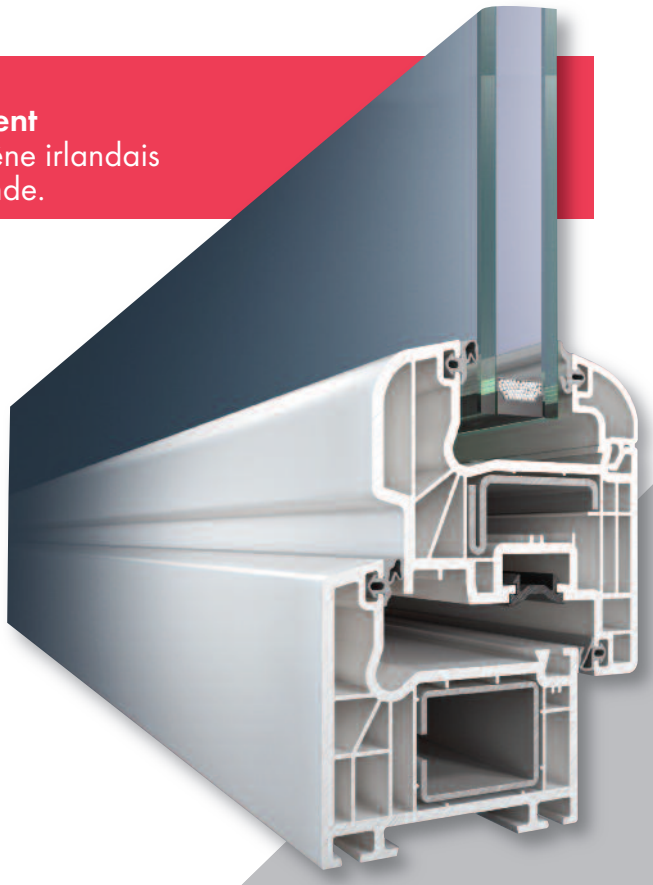

CLARECO

Descriptif spécifique **Clareco** :

- Ouvrant **plat**,
- Parclose arrondie,
- Battement large (en option poignée centrée),
- Ferrage fiche Ø 13,
- Vitrage FE 4/16/4 Gaz Argon + Warm Edge

Ug = 1,1 W/m².K - Uw = 1,3 W/m².k - Sw = 0,38

Coloris disponibles :
Teinté masse = Blanc - Beige - Gris
Plaxé de base : Chêne doré - Chêne irlandais - Gris 7016.
Autres films sur demande.

Blanc 9016 | Beige 1015 | Gris 7035

Plaxé **AutomotiveFinish** :
Gris Foncé ou Gris Argent
Autres films sur demande

Sur demande :
La technologie exclusive de revêtement **Schüco AutomotiveFinish** est un procédé innovant pour la coloration des profilés en PVC. Le savoir-faire de la peinture automobile, dont les exigences techniques sont des plus élevées en matière de reproduction des couleurs et de résistance climatique, est à la base de l'élaboration des teintes pour nos profilés. Les couleurs métalliques telles que RAL 9006, RAL 9007 et DB 703, sont présentées dans une brillance jusqu'à présent inégalée.

CREEZ VOS ESPACES

Verrouillage

Le vantail coulissant est manœuvré par une seule poignée. En position "fermée", une fermeture centrale assure jusqu'à 14 points de vérouillage sur toute la périphérie de l'ouvrant.

Abattant

Cette position permet une aération efficace. Les compas maintiennent le vantail en position d'ouverture en abattant, même en cas de violente intempérie. L'ouvrant ne peut pas coulisser dans cette position.

Coulissant

Lors du déverrouillage, le vantail est déporté en partie basse avant de coulisser latéralement.

Coloris disponibles : Teinté masse = Blanc, Beige, Gris
Plaxé de base : Chêne doré - Chêne irlandais - Gris 7016.
Autres films sur demande.

DE LIBERTE

WISIO
COULISSANT 2 VANTAUX

Les portes coulissantes de CLAROPLAST vous permettent de réaliser presque toutes les idées d'aménagement. Pas de porte encombrante qui se dresse dans la pièce, pas d'ouvrants de fenêtre qui font perdre de la place en ouverture.
La conception fine des profils offre un maximum de clareté.

Profil ouvrant ép. 52 mm
et dormant 75 mm.

Vitrage de 24, 28 ou 32 mm.

Masse centrale 35 mm

Coloris disponibles :
Teinté masse = Blanc 9016
Beige 1015 - Gris 7035

Plaxé :
Chêne doré - Chêne irlandais - Gris 7016.
En option : Seuil PMR 20 mm
Bouclier thermique

SOCREDIS
LA PROXIMITÉ OUVRE DES PERSPECTIVES

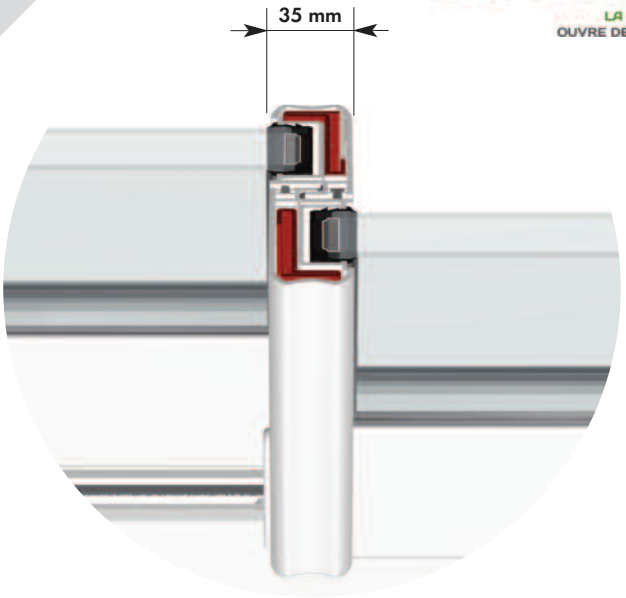

Masse centrale

Seuil PMR

VOLETS ROULANTS

SOPROFEN FERMETURES
SOPROFEN Network

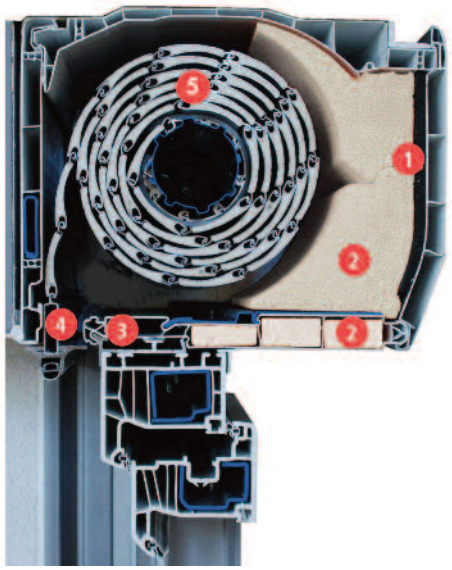

1. **Isolation phonique** - plaques de bitume et butyl
2. **Isolation thermique** - isolant polystyrène
3. **Liaison coffre/fenêtre** - adaptateur alu
4. **Lame finale** simple ou obturante
5. **Tablier** - ALU ou PVC lame de 37 ou 50 mm

Coloris disponibles :
Teinté masse = Blanc 9016
Beige 1015 - Gris 7035

Plaxé :
Chêne doré - Chêne irlandais - Gris 7016.
Autres films sur demande

Manœuvres :
Sangle ou treuil

Motorisation :
Electrique filaire
ou radio

somfy

io homecontrol

RTS Radio Technology Somfy

MOTORISATION S&SO RS100 somfy

Moteur Autonome
(solaire)

AUTONOME

NF FERMETURES *V5E3M+CROS2* ΔR=0.15 252 - 27
SOI 12211000172 302 CE
MVI6/17-R EN 13659

Classement du volet roulant

Sur demande : possibilités domotique, centralisation, alarme, ...

POSE EN NEUF

Coffre derrière linteau
ITI doublage intérieur
(Coffre apparent)

POSE EN NEUF

Coffre 1/2 linteau
ITI doublage intérieur
(Coffre invisible)

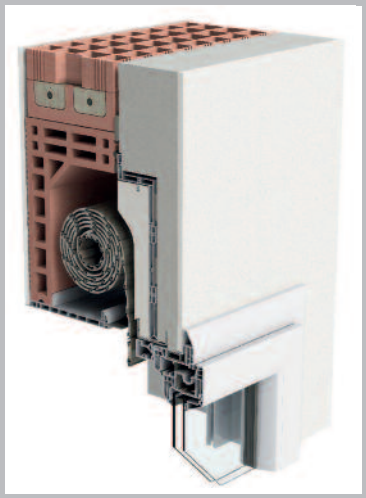

POSE EN RENOVATION

sur dormant bois
Coffre sous traverse haute

PORTES D'ENTREE

POLYVALENCE, RESISTANCE ET QUALITE SUPERIEURE

L'installation d'une nouvelle porte d'entrée a des exigences élevées. Elle doit être particulièrement efficace en matière d'économie d'énergie, confortable, sécurisée et attrayante. Les portes de CLAROPLAST répondent aux exigences de l'habitat moderne et offrent en plus un grand nombre d'avantages.

Paumelle à réglage tridimensionnel

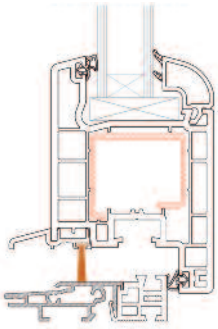

Coupe verticale 20 mm
Partie ouvrante

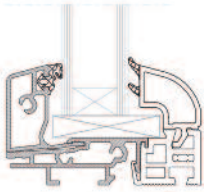

Coupe verticale 43 mm
Partie fixe

Option sécurité
Serrure 2 ou 4 crochets

WINK HAUS

Vitrage de base
FE 4/20/4 sur **CLARISSIME**
FE 4/16/4 sur **CLARLUX & CLARECO**
avec Gaz Argon et Warm Edge
Ug = 1,1 W/m².K
Uw = 1,3 W/m².K

Ferrage symétrique
avec compas à frein
de base sur gamme
CLARLUX & CLARISSIME

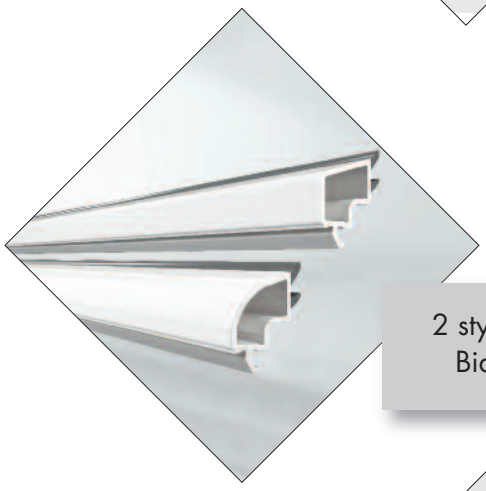

2 styles de parcloses :
Biaise ou arrondie

Pivot de ferrage
symétrique
de base sur gamme
CLARLUX & CLARISSIME

Ouvrant jusqu'à 100 kg
Réglage latéral & hauteur

Profil à 5 chambres

Ouvrant plat ép. 70 mm
sur gamme **CLARECO**.

Ouvrant arrondi ép. 78 mm
sur gamme **CLARLUX & CLARISSIME**.

3 largeurs 48, 60 ou 80 mm.

Renfort acier suivant abaques
de classement au vent.

Double joint de frappe
(EPDM ou thermosoudable).

Classement A*4 E*7B V*A2

NOS POINTS FORTS

Dormant droit ép.70 mm
larg. 59 à 78 mm
Dormant Monobloc ép.100 à 180 mm
Dormant Rénovation
aile de 25, 40 ou 75 mm

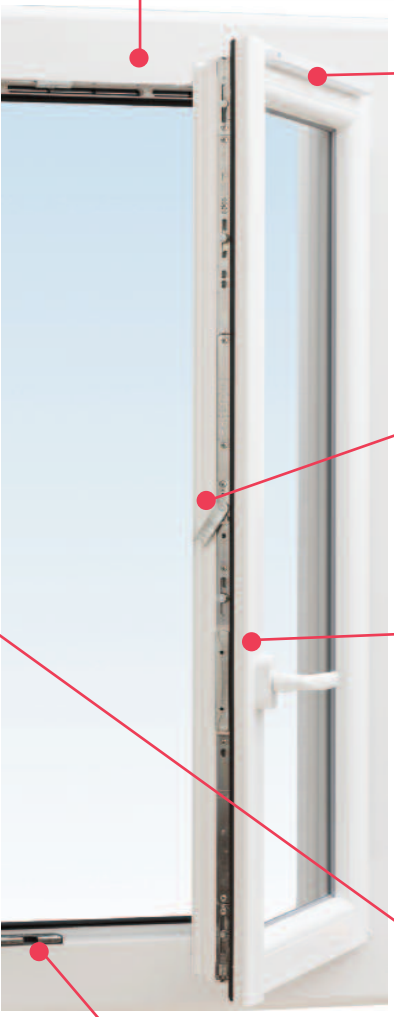

Grille de ventilation
(en option)

Anti fausse manœuvre
releveur sur
Oscillo-battant

Battement intégré
avec poignée
centrée intérieure
(poignée sécustick HOPPE)
de base sur
CLARLUX & CLARISSIME

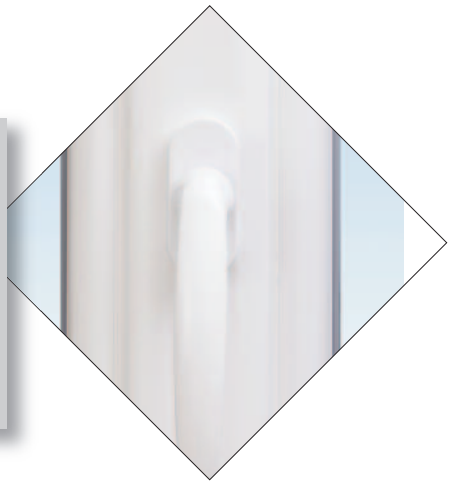

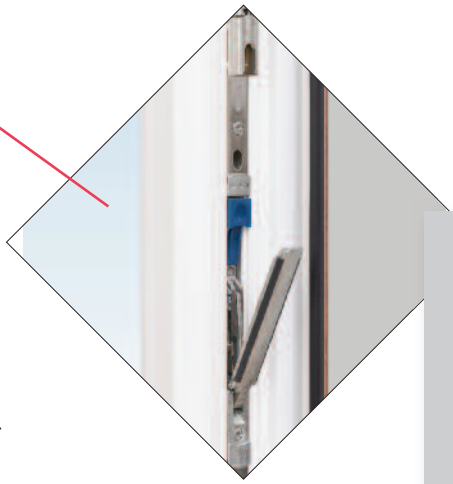

Crémone sur vantail semi-fixe
avec vérrouillage haut & bas
par renvoi d'angle.

De base sur gamme
CLARISSIME
avec quincaillerie
Oscillo-battant

Gâche de sécurité pour
galet champignon
(en option)

LES VITRAGES IMPRIMES

Chinchila Clair

Granité 200

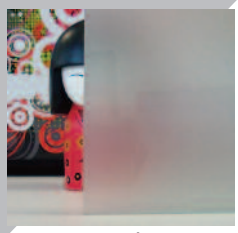
Matelux

Delta Clair

Delta Mat

Polar givré Clair

LES PETITS BOIS

INCORPORÉS
10 mm - Plomb sans croix

INCORPORÉS
10 mm - Laiton sans croix

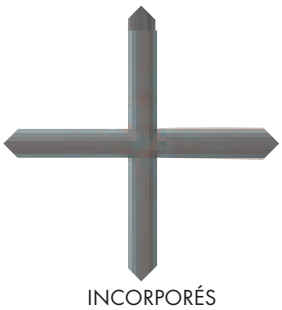
INCORPORÉS
26 mm - Gris 7016

INCORPORÉS
26 mm - Blanc

INCORPORÉS
18 mm - Beige 1015

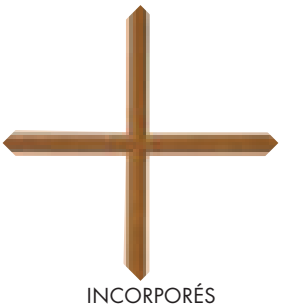
INCORPORÉS
18 mm - Chêne Doré

INCORPORÉS
18 mm - Gris 7035

INCORPORÉS
18 mm - Blanc

Autres couleurs, nous consulter

CEKAL

VITRAGE ISOLANT

CERTIFICAT DE PRODUITS

Vitrage Ug : 1,1 (face intérieur / face extérieure) nos vitrages sont equipés d'une couche FE et de gaz argon	Valeur de la menuiserie			
	Thermique Uw	Acoustique Rw (C;Ctr)	Solaire Sw	Luminosité TLw
4 / * / 4	1,3	29 dBA 30 dBA	0,38	53
4 / * / 6	1,3	33 dBA	0,37	52
4 / * / 8	1,3	33 dBA	0,37	52
4 / * / 10	1,3	34 dBA	0,36	51
6 / * / 10	1,3	35 dBA	0,36	51
4 / * / 44,2	1,3	34 dBA	0,34	52
4 / * / 44,2 silence	1,3	36 dBA	0,34	52
44,2 silence / * / 10	1,3	40 dBA	0,34	50
44,2 silence / * / 66,2 silence	1,3	41 dBA	0,33	50
55,2 silence / * / 86,2 silence	1,3	43 dBA	0,33	49

NOS PARTENAIRES

Profils PVC
Garantie 10 ans

Profils PVC
Garantie 10 ans
Pièces mécaniques
Garanties 2 ans

Profils PVC
Garantie 10 ans

Quincaillerie
Garantie 2 ans

Quincaillerie
Garantie 2 ans

Quincaillerie
Garantie 2 ans

Vitrage
Garantie 10 ans

Vitrage
Garantie 10 ans

Vitrage
Garantie 10 ans

Panneaux Porte
Garantie 10 ans/Blanc
Garantie 5 ans/Plaxé

Panneaux Porte
Garantie 10 ans/Blanc
Garantie 5 ans/Plaxé

Moteur
Garantie 5 ans

Cachet du distributeur

CLAROPLAST

www.claroplast.fr

RGE QUALIBAT

FABRIQUÉ EN FRANCE

06 08 23 58 19 - Edition 10-2018